LBC Engineering
c/o Renishaw GmbH
Karl-Benz-Straße 12
72124 Pliezhausen
Deutschland

T +49 (0) 7127 9 81-0
F +49 (0) 7127 8 82 37
E germany@renishaw.com

www.lbc-engineering.de

LBC Edelstahl-Leitungsfilter LF80-200

Schmutzpartikel in Kühlmitteln führen in kleinen Kühlkanälen häufig zu Verschlüssen, die die Werkzeugeinsätze unbrauchbar machen können. Dieser wartungsfreundliche LBC Edelstahl-Leitungsfilter LF80-200 bietet einen kostengünstigen und hervorragenden Schutz vor Fremdpartikeln insbesondere für konturnahe Kühlkanäle von Spritzgießwerkzeugen. Der Filter lässt sich an das Werkzeug anflanschen oder direkt an Temperiergeräten betreiben.

Sicherer Schutz Ihrer Temperierkanäle

Die hohe Filterleistung basiert auf einem sternförmig gefalteten Edelstahlsieb, das ein Eindringen von jeglichen Partikeln > 200 µm in die Kühlkanäle verhindert.

Vielseitig Einsetzbar

Der Filter ist für Kühlmittel auf Wasser- oder Öl-Basis mit einer Durchflussmenge von bis zu 80 l/min geeignet und bietet vielfältige Einsatzmöglichkeiten in einem Temperaturbereich von -10 bis 260°C.

Einfache Wartung

Durch das wartungsfreundliche Konzept lässt sich der Filtereinsatz leicht entnehmen und kann mit Druckluft, Ultraschallbad oder Hochdruckreininger gereinigt werden. Das Filtergehäuse verbleibt dabei im Systemkreis.

Der LF80-200 wird optional mit einer Wartungsanzeige geliefert.

Alle Vorteile auf einem Blick:

- Kostengünstig mit hoher Filterleistung
- Einfache Wartung und Reinigung
- Geeignet für hohe Durchflussmengen
- Großer Temperaturbereich

LF80-200

LF80-200
mit Wartungsanzeige

Technische Daten und Zubehör

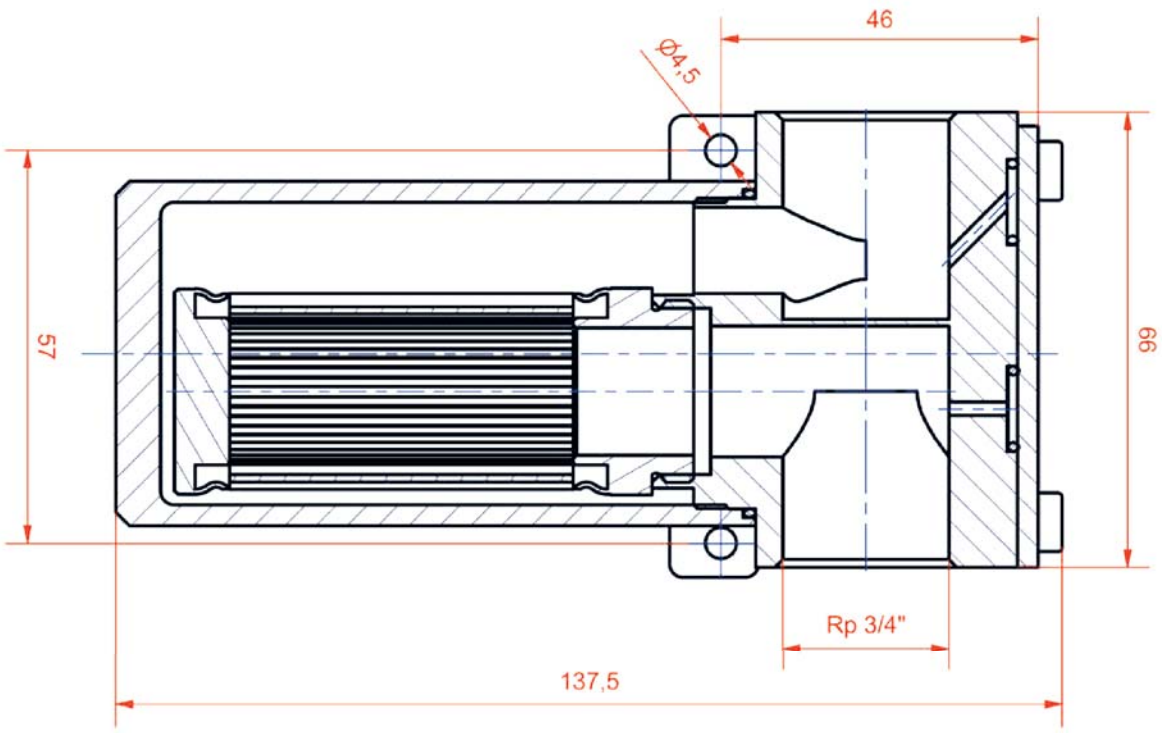

Edelstahl-Leitungsfilter LF 80-200

Material	Edelstahl 1.4305
Anschlussgewinde	G 3/4“
Temperiermedium	Wasser / Öl
Druckbereich	PN 16
Betriebstemperatur	-10°C / 260°C
Dichtung	PTFE
Abmessungen	76 x 56 x 131 mm (L x B x H)
Gewicht	ca. 1,3 kg
Montage	Wandhalterung

ausgelegt nach:

Druckgeräte-Richtlinie 97/23/EG, Druckgeräteart nach Art. 1: Behälter, Fluid n. Art. 9: Gruppe 2-andere n. Art. 3, Abs. 3: gute Ingenieurpraxis, max. für 1.000 Volllastwechsel geeignet.

Filtereinsatz

Wartungsanzeige

O-Ring

Filtereinsatz

Material	Edelstahl 1.4305, ohne Klebstoff, eingerollt
Maschenweite	200 µm
Filterfläche	ca. 150 cm²
Anschluss	Schraubgewinde
Abmessungen	Ø32 X 76 mm

Wartungsanzeige (optional)

Prinzip	Differenzdruckmessung
Dichtung	O-Ring PTFE
Maße:	45 x 30 x 66 mm (L x B x H)

O-Ring

Dichtung	O-Ring PTFE
Abmessungen	Ø45 X 1,5 mm

Renishaw GmbH

Karl-Benz Straße 12
72124 Pliezhausen
Deutschland

T +49 7127 9810
F +49 7127 88237
E germany@renishaw.com

www.renishaw.de

RENISHAW
apply innovation™

Über Renishaw

Renishaw ist ein weltweit marktführendes Unternehmen im Bereich Fertigungstechnologie und steht für Innovationen in Produktentwicklung und -fertigung. Seit der Gründung im Jahre 1973 liefert Renishaw Spitzenprodukte zur Steigerung der Prozessproduktivität und Erhöhung der Produktqualität und bietet kostengünstige Automatisierungslösungen an.

Ein weltweites Netzwerk an Tochtergesellschaften und Vertretungen bietet den Kunden vor Ort einen schnellen und kompetenten Service.

Produkte:

- Generative Fertigung, Vakuumgießen sowie Spritzgusstechnologien für Entwicklung, Prototypenbau und Kleinserienproduktion
- Hochleistungswerkstoffe mit einer Vielzahl an Anwendungen in den verschiedensten Bereichen
- CAD/CAM, Scanner und Fertigungssysteme für die Dentaltechnik
- Mess-Systeme für hochgenaue Weg-, Winkel- und rotatorische Positionsbestimmung
- Aufspannsysteme für Koordinatenmessmaschinen und Prüfgeräte
- Fertigungsnahe Prüfgeräte für Serienteile
- Hochgeschwindigkeits Lasermessungen und Überwachungssysteme für den Einsatz in rauen Umgebungen
- Laserinterferometer und Kreisformmesssysteme zur Prüfung der Genauigkeit von Werkzeugmaschinen und Koordinatenmessgeräten
- Roboter für neurochirurgische Anwendungen
- Messtastersysteme und Software zum automatischen Einrichten, Überwachen und Messen auf CNC-Werkzeugmaschinen
- Raman-Spektroskopie-Systeme für zerstörungsfreie Materialanalyse
- Sensoren-Systeme und Software für Messungen auf KMGs
- Tastereinsätze für Messanwendungen auf KMGs und Werkzeugmaschinen

Weltweite Kontaktinformationen finden Sie auf unserer Website www.renishaw.de/Renishaw-Weltweit

RENISHAW IST UM DIE RICHTIGKEIT UND AKTUALITÄT DIESES DOKUMENTS BEMÜHT, ÜBERNIMMT JEDOCH KEINERLEI ZUSICHERUNG BEZÜGLICH DES INHALTS. EINE HAFTUNG ODER GARANTIE FÜR DIE AKTUALITÄT, RICHTIGKEIT UND VOLLSTÄNDIGKEIT DER ZUR VERFÜGUNG GESTELLTEN INFORMATIONEN IST FOLGLICH AUSGESCHLOSSEN.

© 2013 Renishaw plc. Alle Rechte vorbehalten.
Renishaw behält sich das Recht vor, technische Änderungen ohne Vorankündigung vorzunehmen
RENISHAW und das Messtaster-Warenzeichen, wie sie im RENISHAW-Logo verwendet werden, sind eingetragene Warenzeichen von Renishaw plc im Vereinigten Königreich und anderen Ländern.
apply innovation sowie Namen und Designationen von anderen Renishaw Produkten und Technologien sind Warenzeichen der Renishaw plc bzw. ihrer Tochtergesellschaften.
Alle anderen Handelsnamen und Produktnamen, die in diesem Dokument verwendet werden, sind Handelsnamen, Schutzmarken, oder registrierte Schutzmarken, bzw. eingetragene Warenzeichen ihrer jeweiligen Eigentümer.

Veröffentlicht Juni 2013